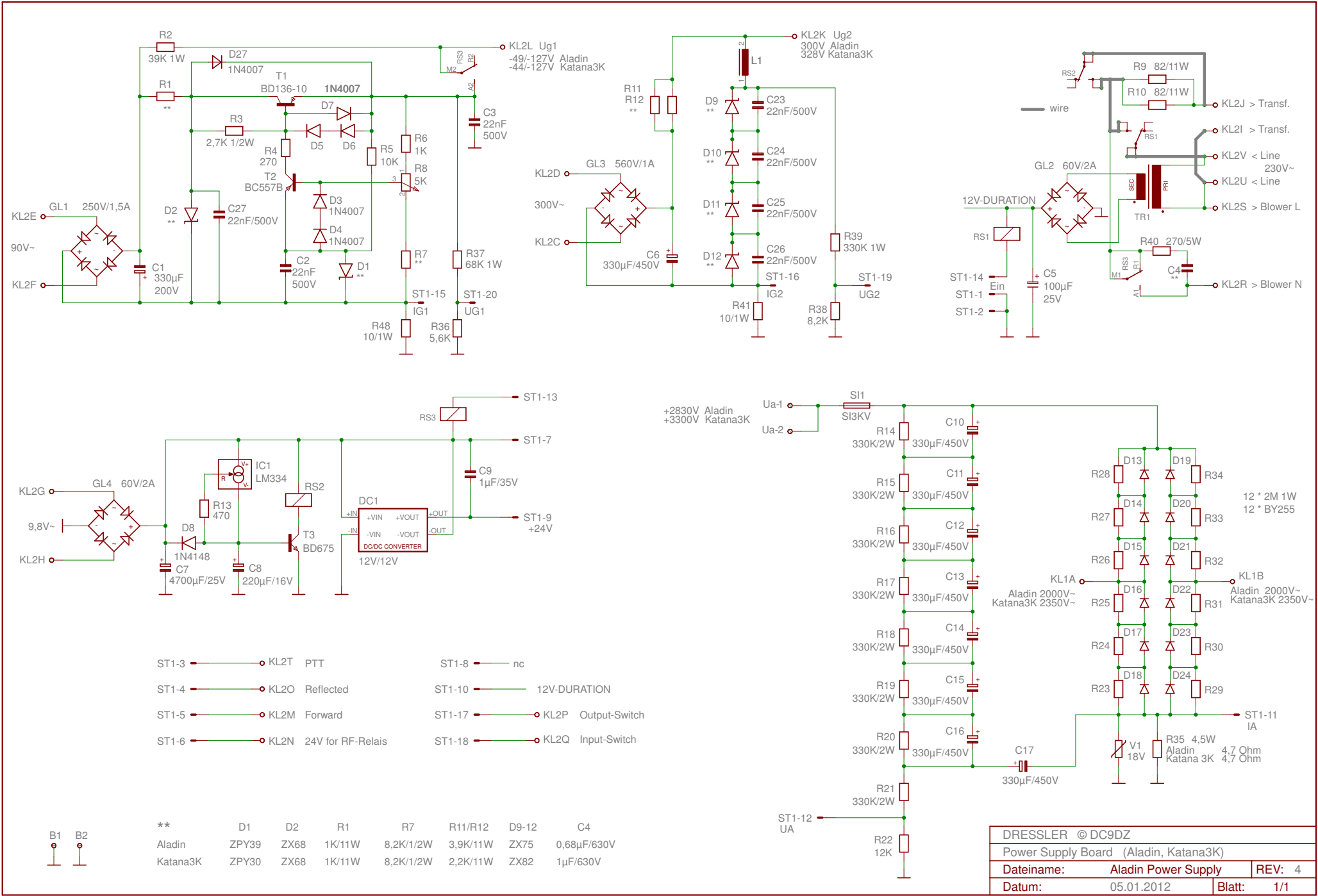

**	D1	D2	R1	R7	R11/R12	D9-12	C4
Aladin	ZPY39	ZX68	1K/11W	8,2K/1/2W	3,9K/11W	ZX75	0,68µF/630V
Katana3K	ZPY30	ZX68	1K/11W	8,2K/1/2W	2,2K/11W	ZX82	1µF/630V